10 JAHRE GARANTIE

LANGE LEBENSDAUER: LIFEPO4

VRM APP

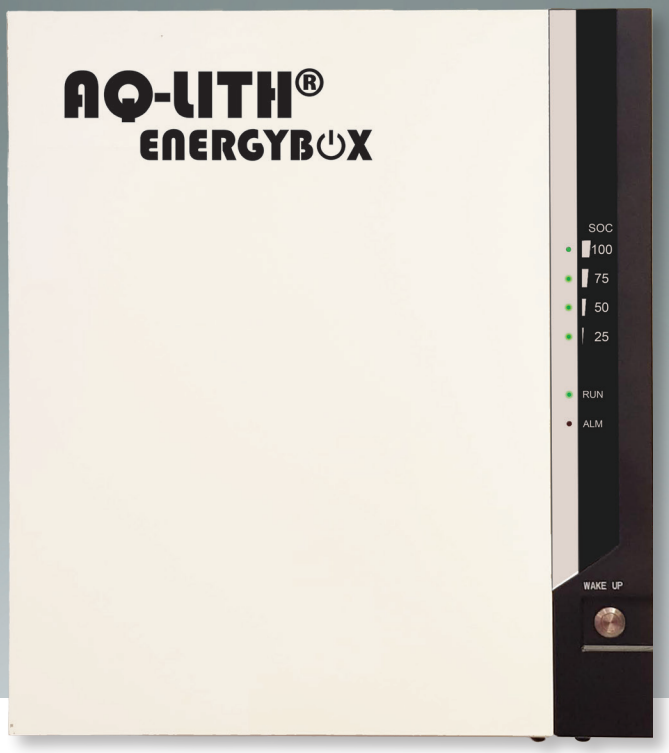

3 - 5 - 7 - 10 - 14 KWH

2. GENERATION

INTELLIGENTE STRATEGIE ZUR STROMREDUZIERUNG

In den letzten zehn Jahren haben viele Familien Sonnenkollektoren installiert. Die Sonnenkollektoren erzeugen die meiste Energie zur Mittagszeit, wenn normalerweise niemand zu Hause ist. Wenn der Verbrauch am Abend am höchsten ist, ist die Sonne dagegen schon fast untergegangen. Leider bekommen wir kaum Geld für den überschüssigen Strom, den wir haben, und müssen für den abendlichen Verbrauch den vollen Preis bezahlen.

Eine EnergyBox spart Ihre Energie- und Netzkosten, indem sie tagsüber überschüssige Energie speichert und sie später nutzt, wenn keine Produktion stattfindet.

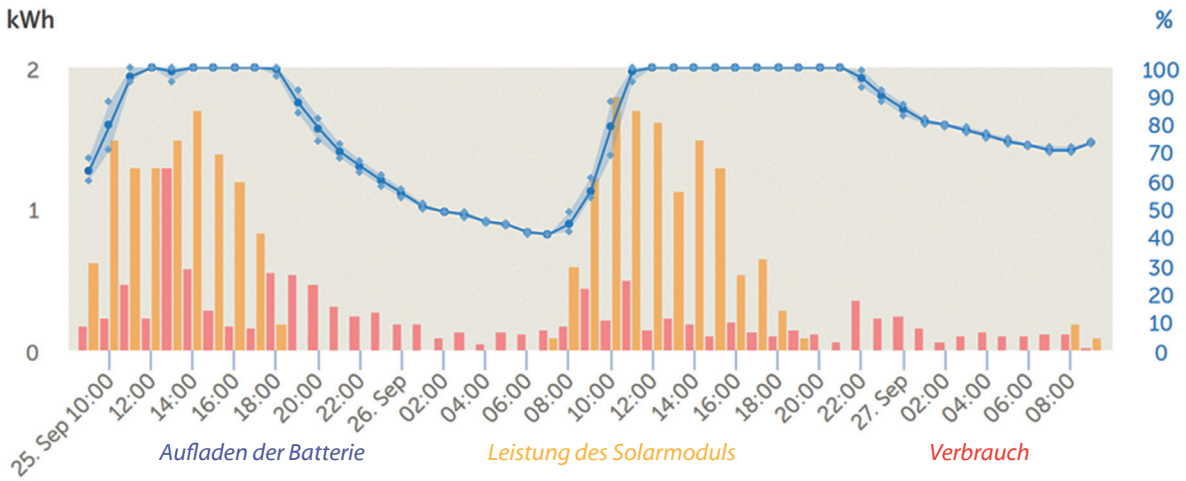

AUTONOM UND AUTOMATISIERT

Dank des automatischen Betriebs unseres Systems sind unsere Anlagen völlig wartungsfrei. Sie können Ihr gesamtes System über eine praktische App auf Ihrem Smartphone überwachen. Sie müssen selbst nichts tun, um Ihre Energierechnung zu senken!

FÜR WEN IST EIN SOLCHES SYSTEM INTERESSANT?

Um zu wissen, ob eine Hausbatterie für Sie interessant ist, gibt es vier wichtige Voraussetzungen:

1. Sie haben einen digitalen Zähler
2. Sie haben Sonnenkollektoren und injizieren
3. Sie verbrauchen Strom hauptsächlich am Abend
4. Sie wollen Ihre Leistungsspitzen glätten

Nijverheidslaan +50/56, B-8540 Deerlijk - BELGIUM
Tel +32 56 617 977 - Fax +32 56 617 955
info@batterysupplies.be - www.batterysupplies.be

BATTERY SUPPLIES

AQ-LITH® ENERGYBOX = SOFORTIGE EINSPARUNGEN

Die Energierechnung in Flandern steigt von Jahr zu Jahr. Auch in diesem Jahr sind wir mit stark **steigenden Energiepreisen** konfrontiert. Eine Hausbatterie hilft Ihnen, Ihre Rechnung zu optimieren.

Fast ein Drittel der Rechnung besteht aus dem Verteilertarif. Ab dem 1. Juli 2022 werden diese Kosten weitgehend von den aus dem Netz entnommenen Spitzenwerten = **dem Kapazitätstarif** abhängen. Das gleichzeitige Einschalten mehrerer Verbraucher wird daher zu höheren Netzkosten führen. Unsere Batterien helfen, diese Spitzen zu glätten, so dass Sie auch bei den Netzkosten sparen.

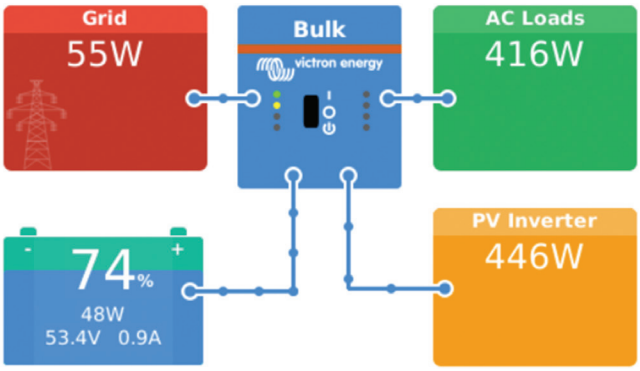

WAS KOSTET JETZT EINE KOMPLETTE INSTALLATION?

Die Gesamtkosten hängen natürlich von der Größe Ihres Systems ab. Ein durchschnittliches System kostet rund 5000 Euro, geliefert und installiert. Hinzu kommen die Subventionen, die Sie absetzen können. Bitten Sie Ihren Installateur stets um einen Kostenvoranschlag für Ihre spezielle Anlage.

€ Alle unsere Batteriesysteme erfüllen die Bedingungen für die **flämische Prämie** für Hausbatterien!

victron energy
BLUE POWER

IHR BATTERIESYSTEM GANZ NACH IHREN WÜNSCHEN!

Dank des umfangreichen Angebots an Heimbatterien können wir für jeden Haushalt das interessanteste System zusammenstellen.

10 JAHRE GARANTIE

Unsere AQ-LITH®-Batterien haben eine Speicherkapazität von 3 kWh bis 14 kWh und eine **Garantie von 10 Jahren auf die Batterien!**

Unsere Batterien werden mit einem passenden Wechselrichter geliefert, der perfekt für die Installation dimensioniert ist.

BELGISCHE MARKE!

AQ-LITH® ist eine **100% belgische Marke**

Mit einem **hauseigenen Reparaturservice** garantieren wir den bestmöglichen Service, auch nach Ablauf der Garantiezeit.

	3 kWh	5 kWh	7 kWh	10kWh	14kWh
Technologie	Li-ion (LiFePO4 oder LFP)				
Nominell Spannung (V)	51,2				
Kapazität (Ah)	57,6	100,8	136,8	201,6	273,6
Kapazität (kWh)	3	5,2	7	10,4	14
Leistung (kW)	1,5	2,5	2,5	5	5
Abmessungen (mm)	523 x 679 x 152,5	564 x 650 x 212	662 x 717 x 205	2x (564 x 650 x 212)	2x (662 x 717 x 205)
Gewicht (kg)	45	66	89	132	178
Garantie	10 Jahre				
Victron Wechselrichter	3KVa Multiplus II GX	3KVa Multiplus II GX	3KVa Multiplus II GX	5KVa Multiplus II GX	5KVa Multiplus II GX

Nijverheidslaan +50/56, B-8540 Deerlijk - BELGIUM | Tel +32 56 617 977 | Fax +32 56 617 955 | **info@batterysupplies.be** | **www.batterysupplies.be**